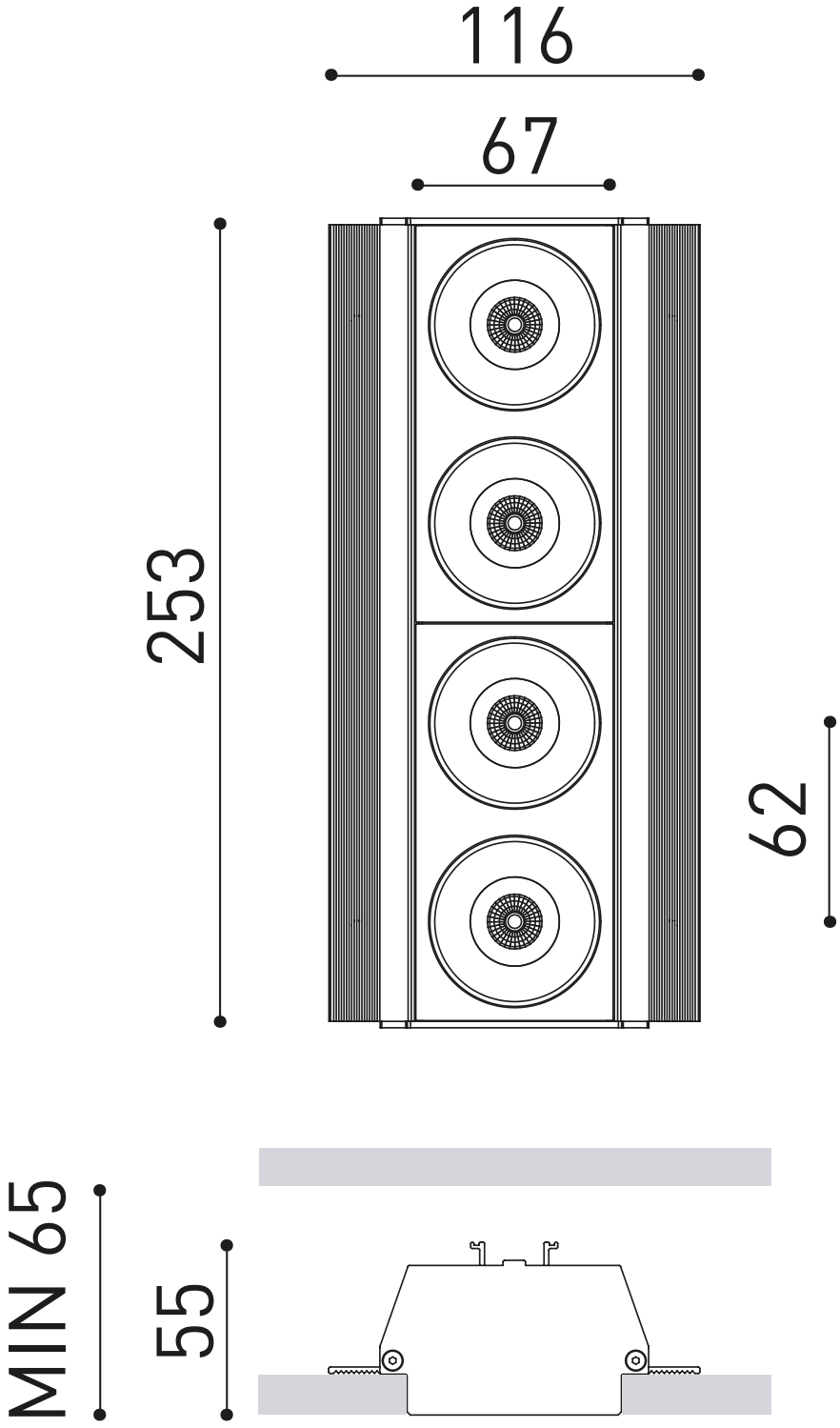
116
67
253
62
MIN 65
55